F44

PER PALI "N" s.t. DA BASI H15 a H42

PER PALI "M" s.t. DA BASI H9 a H33

PER PALI "P" s.t. DA BASI H9 a H24

PER PALI "L" d.t. DA BASI H9 a H33

PER PALI "N" d.t. DA BASI H9 a H21

TIPO	H	POS.	LUNGH.	B
F44/1	3100	X210	3427	2197
F44/2	3200	X211	3527	2297
F44/3	3300	X212	3628	2398
F44/4	3400	X213	3728	2498
F44/5	3500	X214	3829	2599
F44/6	3700	X215	4029	2799
F44/7	3900	X216	4230	3000
F44/8	3600	X217	3929	2699

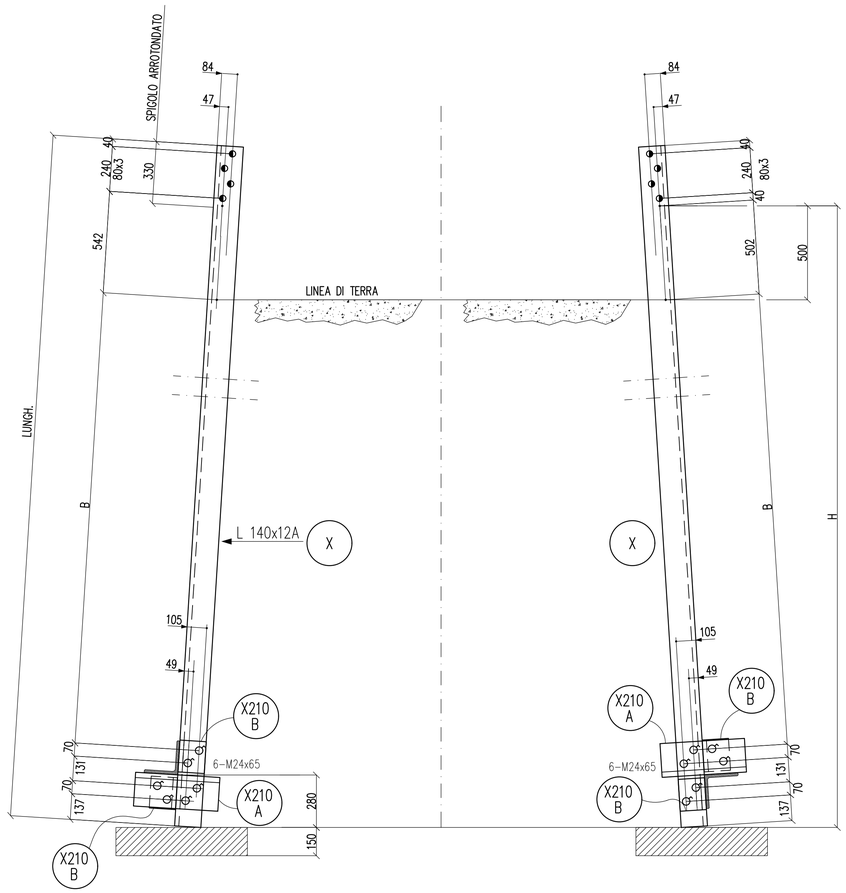

BULLONI PER UN MONCONE

M24x65 = 12

NOTE GENERALI:

- Profilati indicati con lettera A UNI EN 10027-1 S355JR
- Profilati senza indicazione UNI EN 10027-1 S235JR
- Piatti indicati con lettera A UNI EN 10027-1 S355JR
- Piatti senza indicazione UNI EN 10027-1 S275JR
- Bulloni UNI EN 20898 Cl. 6.8
- Per le prescrizioni per l'ordinazione la costruzione ed il collaudo vedere le tabelle RQUPS10001, S10002, S10003
- Per le prescrizioni ed il collaudo delle saldature vedere la tabella S10004
- Per i tipi di saldature vedere la tabella S10014
- Le saldature devono essere conformi a quanto prescritto nelle LS10004 Le caratteristiche ed il tipo di cordone di saldatura sono riportati nelle LS10014 salvo quando diversamente specificato nei disegni costruttivi I materiali costituenti i complessi da saldare debbono essere in acciaio UNI EN 10027-1 S355J0
- Tutti i materiali vanno zincati dopo la lavorazione
- Le pedarole, posizioni da L700 a L725, sono in alternativa al dispositivo di scalata a disegno TERNA P003DS001 e 002 e devono essere fornite a sola espressa richiesta.

X210 ÷ X216

BULLONI	ø BULLONE	ø FORO	PINZE DI TAGLIO NORMALE	PINZE DI TAGLIO Piastre,Mont. e Giunti	PINZE DI TAGLIO ASTE TESE	PINZE DI TAGLIO LAMINATO	DISTANZA C/C FORI MINIMA	DISTANZA C/C FORI NORMALE	PROFILO MINIMO AMMESSO
	12	13.5	20	25	30	17	35	40	L 35
	14	15.5	25	30	35	20	40	45	L 40
	16	17.5	25	30	35	22	45	50	L 45
	20	21.5	35	40	45	27	55	60	L 55
	22	24	40	45	50	30	60	65	L 60
	24	26	45	50	55	32	65	72	L 70
	27	29	50	55	60	37	70	81	L 75

REVISIONI

N.	DATA	DESCRIZIONE	ELABORATO	VERIFICATO	APPROVATO
02	Luglio 2022	Aggiunto configurazione F44/8 con H = 3600 mm	G. Maffioletti ISIMES S.p.A.	L. Alario - S. Memeo ING-TAM-ILI	E. Di Vito ING-TAM-ILI
01	Giugno 2008	Aggiunto configurazioni F44/5 con H = 3500 mm, F44/6 con H = 3700 mm, e F44/7 con H = 3900 mm	G. Maffioletti CESI S.p.A.	L. Alario ING-ILC	R. Rendina ING-ILC
00	Dicembre 2007	PRIMA EMISSIONE	L. Mazza CESI S.p.A.	L. Alario ING-ILC	R. Rendina ING-ILC

TIPOLOGIA DELL'ELABORATO	CODIFICA DELL'ELABORATO
Disegni unifilari	P005DX002

Terna

PROGETTO	TITOLO
N.A.	LINEE 132/150 kV UNIFICATE
RICAVATO DAL DOC. TERNA	SEMPLICE TERNA A TRIANGOLO E DOPPIA TERNA - TIRO PIENO
CLASSIFICAZIONE DI SICUREZZA	MONCONE - F44
USO AZIENDALE	

NOME DEL FILE	SCALA CAD	FORMATO	SCALA	FOGLIO
P005DX002_02.dwg	1 unità= 1	A1	1 : 15	1 / 1

Questo documento contiene informazioni di proprietà Terna S.p.A. e deve essere utilizzato esclusivamente dal destinatario in relazione alle finalità per le quali è stato ricevuto. E' vietata qualsiasi forma di riproduzione o di divulgazione senza l'esplicito consenso di Terna S.p.A.

This document contains information proprietary to Terna S.p.A. and it will have to be used exclusively for the purposes for which it has been furnished. Whichever shape of spreading or reproduction without the written permission of Terna S.p.A. is prohibit.